yen co.
DENTAL DIFFUSION

STAMPA 3D
NEL SETTORE DENTALE

Graphy

phrozen

TERA HARZ TC-80 DP

Graphy

Resina C&B

Resina fotopolimerica certificata DM classe IIA per la fabbricazione di manufatti a lungo termine. Permette la stampa di ponti e corone definitivi e provvisori su denti naturali, sovrastrutture implantari, ortottici, ricostruzioni per la tecnica adesiva, etc.
Modulo elastico ≥ 4500 Mpa
Durezza Shore ≥ 90 Mpa (ISO 6872)
Resistenza alla flessione ≥ 220 Mpa

TERA HARZ TC-80DP	Conf. 1kg. Codice: TC-80DP Colore: A1 - A2 - A3

TERA HARZ TC-85 DAC

Resina per allineatori diretti

Resina fotopolimerica certificata DM classe IIA per la stampa diretta di allineatori ortodontici.
Modulo elastico ≥ 1500 Mpa
Durezza Shore ≥ 85 Mpa

TERA HARZ TC-85DAC	Conf. 1kg Codice: TC-85DAC Colore: Clear

MODEL 2.0

Resina per modelli

Graphy

Resina adatta a tutte le applicazioni dentali, non adatta per l'uso intraorale. Consente la stampa 3D di modelli ortodontici, diagnostici, di studio, prove plastiche e monconi sfilabili.

MODEL 2.0	Conf. 1kg Codice: S-100M Colore: Beige, Gray

CAST 2.0

Resina calcinabile

Resina per fusioni. Permette la stampa di componenti 3D calcinabili.

CAST 2.0	Conf. 1kg Codice: SC-130 Colore: verde

TERA HARZ THD e TFDH

Graphy

Resine per basi protesiche

Resina fotopolimerica certificata DM classe I per la fabbricazione di basi protesiche (THD) e basi protesiche flessibili (TFDH).
Si caratterizza per un livello di assorbimento dell'umidità molto basso.

TERA HARZ DENTURE BASE	Conf. 1kg Codice: THD Colore: Magenta
TERA HARZ FLEXIBLE DENTURE	Conf. 1kg Codice: TFDH Colore: Magenta

TERA HARZ SURGICAL GUIDE

Resina per dime chirurgiche

Resina fotopolimerica certificata DM classe I per la fabbricazione di guide chirurgiche. Il materiale fa sì che non vi siano flessioni e torsioni durante il passaggio delle frese. Il materiale è autoclavabile e resistente fino a 130°C.

TERA HARZ SURGICAL GUIDE	Conf. 1kg Codice: SG-100 Colore: Clear

DELTAFACE

Software per ortodonzia

DELTAFACE

MODULI

ALIGNER

Software per la progettazione di allineatori trasparenti per la stampa diretta o termoformatura.

Rilevazione automatica e segmentazione dei denti - Set up virtuale - Elaborazione del piano di trattamento

ARCH BASE

Software per la progettazione di modelli.

Riparazione delle mesh STL dei file da scanner intraorale - Flusso di lavoro ottimizzato - Modelli studio, di lavorazione, articolatore

APPLIANCE

Software per la progettazione di dispositivi ortodontici.
Include modulo Arch base.

Espansori, splint, guide notturne/antirussamento - Bande molari

UBRACKETS

Primo software CAD per la progettazione e stampa interna di brackets.

Progettazione interna di brackets personalizzati - Personalizzazione delle basi - Metodo tradizionale di indirect bonding

LICENZE

Discovery Pack	Validità 2 mesi con esportazioni illimitate e assistenza tecnica inclusa
Licenza Annuale	Aggiornamento e supporto tecnico inclusi
Licenza perpetua	Aggiornamento e supporto tecnico inclusi per il primo anno, aggiornamento annuale opzionale

Phrozen

Resine per modelli

Phrozen ABS è una resina in grado di offrire risultati ad alta definizione.

Colore: grigio chiaro opaco

Applicazioni: modelli e prototipi

ABS-GRAY	Conf. 1kg Codice: ABSMG

Phrozen Aqua è una resina che garantisce alta precisione e bassa contrazione.

Applicazioni: modelli e prototipi
Colore: varie colorazioni

AQUA	Conf. 1kg Codice: AQ

Phrozen Water Washable è una resina lavabile con acqua corrente, senza utilizzo di alcol isopropilico.

Applicazioni: modelli e prototipi

WASHABLE	Conf. 1kg Codice: WWWM

Correlati

Software professionale aperto per il dentale.

Software	Cod. FORMWARE

Ultrasuoni per la pulizia dei manufatti con funzione di riscaldamento per la preparazione della resina.

Ultrasuoni	Cod. SONIC CLEANER

Mescolatore a 6 rulli, potenza 25W.

Mescolatore	Cod. MESC-3D

Per la pulizia dei manufatti.

Alcol Isopropilico	Conf. 5 lt Cod. 26011

Favorisce l'adesione dei primi layer di stampa al piatto di costruzione.

Primer	Conf. 25 ml Cod. BeP

phrozen

Stampante Sonic XL 4K 2022

Sonic XL 4K 2022 è una **stampante 3D LCD professionale**, pensata appositamente per il settore dentale. Le sue caratteristiche tecniche la rendono l**a scelta migliore per il tuo laboratorio,** in grado di realizzare prototipi e **modelli di altissima qualità e precisione.**

- Scocca e componenti in metallo, qualità controllata
- **DS Slicer incluso** (software professionale dentale customizzato per stampanti Phrozen XL/XL 4K)
- Sistema di purificazione dell'aria integrato
- **Ambiente di stampa autoriscaldante** (30°C o 35°C), per un miglior controllo e qualità di stampa
- Chiusura rallentata
- Intensità di luce regolabile

PACCHETTO ASSISTENZA PREMIUM

- Garanzia Italia 12 mesi
- Calibrazione e controllo macchina
- 10 ore assistenza tecnica telefonica inclusa installazione e collaudo online
- Parametrizzazione resine (pacchetto Yen co.)
- Riparazione/ricambi in Italia con servizio di stampa backup opzionale

Funzionalità

Funzionamento	Schermo Touch 5"
Connettività	USB | Ethernet | WI-FI

Specifiche di stampa

Tecnologia	LCD
Fonte luminosa	Modulo ParaLED® 3.0 405nm
Risoluzione XY	0,052 mm
Spessore layer	0.01 - 0.30 mm
Velocità di stampa	90 mm /hr

Specifiche Hardware

Dimensioni stampante	29 x 33 x 47 cm
Volume di stampa	20 x 12,5 x 20 cm
Peso stampante	17 kg

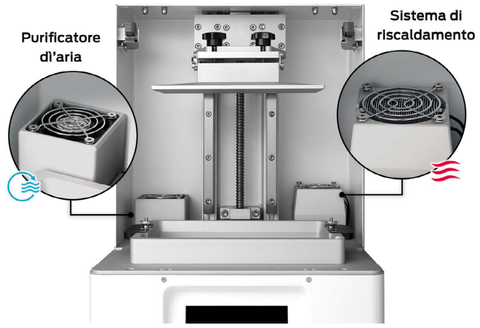

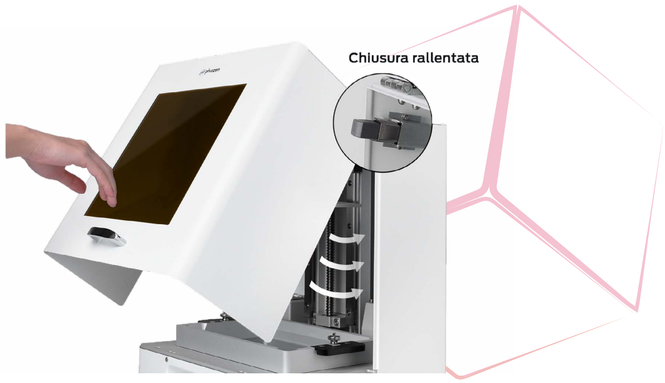

DISPONIBILE PERSONALIZZAZIONE BE3D

- Design customizzato BE3D Made in Italy
- Assemblamento macchina in Italia

Polimerizzatori

Graphy

Tutte le resine per stampa 3D, ed in particolare **i materiali biocompatibili utilizzati nel settore dentale, necessitano** della pulizia per la rimozione di residui ma soprattutto **di un'adeguata post-polimerizzazione al fine di raggiungere le caratteristiche fisico meccaniche dichiarate**, quali ad esempio resistenza, elasticità, colorazione/trasparenza.

CureM

Fonte luminosa	UV Led
Tempo di polimerizzazione	1 - 10 minuti
Densità energia UV	120,000 mJ/cm2
Irradiamento UV	400mW/cm2
Interfaccia	Display Touch LCD
Piatto girevole	120 Ø, 95 mm (h)
Dimensioni esterne	25 x 39 x 38 cm
Peso	9 kg

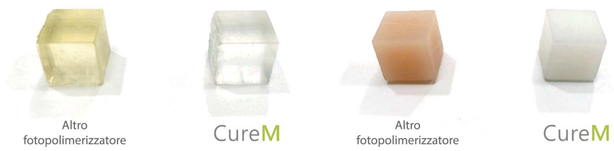

Tera Harz Cure

Fonte luminosa	UV Led
Densità energia UV	280,000 mJ/cm² (5 min)
Irradiamento UV	1,000 mW/cm²
Interfaccia	Display Touch 7.9''
Piatto girevole	180 Ø, 65 mm (h)
Dimensioni esterne	28 x 31 x 31 cm
Peso	9 kg

GENERATORE DI AZOTO

Integrando al polimerizzatore Tera Harz Cure il generatore di azoto (opzionale), i materiali Graphy possono efficientemente raggiungere il massimo in termini di proprietà meccaniche, colorazione, resistenza all'assorbimento dell'acqua, ecc.

ISCRIVITI AL GRUPPO

Il Laboratorio Odontotecnico Digitale

groups/labodt.digitale

Yen Co. Srl
Via Cal Bruna, 1/A
31053 Pieve di Soligo (TV)

0438 842440
info@yenco.it
www.yenco.it

Yen Co. yencodentaldiffusion Yen Co. Yen Co.

Rev. 03 del 11.04.2022